FA 20 402 15, FA 20 402 20, FA 20 402 20S

Helixon

①

②

③

④

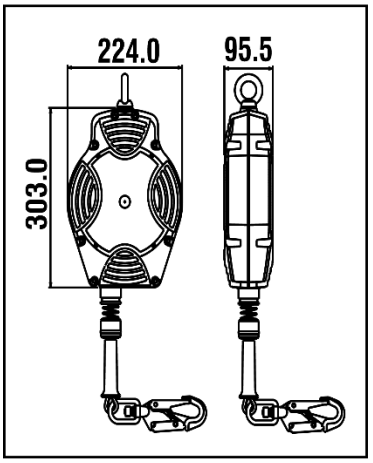

HS CODE
84798997
CARTON SIZE / PCS.
60 x 40 x 24 cm / 2
AET N°2777/10833-01/E01-02
Satra Technology Europe Ltd., N° 2777, Bracetown Business Park, Clonee, Dublin, D15YN2P, Ireland
MODULE D FI14/14003.02
SGS Fimko Oy, N°0598 Takomotie 8, 00380 HELSINKI, Finland
ACKNOWLEDGEMENT OF RECEIPT N°3975/1/2018 (ATEX)
Technická Inšpekcia, a.s. N°1354 Trnavská cesta 56, 821 01 Bratislava, Slovenská Republika

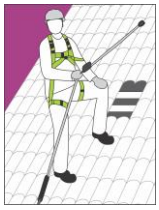

FA 20 402 15, FA 20 402 20, FA 20 402 20S

REF.	FA 20 402 15 | FA 20 402 20	FA 20 402 20S
LG.	15 m | 20 m	20 m
KG	140 KG	140 KG
CE	EN 360:2002	EN 360:2002
MAT.	Polyamide 6 - 30% fiber glass	Polyamide 6 - 30% fiber glass
	STEEL Ø4.5 mm	INOX Ø4.5 mm
	STEEL FA 50 101 17 / FA 50 203 20 with fall indicator	STEEL / INOX FA 50 101 17 / stainless steel connector with fall indicator
360º	x2	x2
R(kN)	12 kN	12 kN
	NO	NO
+	Ex II 2 Exh IIC T6 Gb EN 360 §4.6 (endurance test)	Ex II 2 Exh IIC T6 Gb EN 360 §4.6 (endurance test)
Kg	7.03 KG | 7.43 KG	7.48 KG

LG.
KG

Longueur Poids maxi utilisateur
Length Max. user weight
Longitud Peso máximo del usuario
Lunghezza Peso Max. dell'utente
Länge Höchstgewicht des Benutzers

MAT.

Matière carter / câble
Material of casing / wire rope
Material cárter / cable
Material dei carter / cavo
Material Gehäuse / Seil

Matière connecteur haut / connecteur bas
Material of top connector / bottom connector
Material conector alto / conector bajo
Materiale connettore alto / connettore basso
Material oberes / unteres Verbindungselement

360º

Nombre d'émerillons
Number of swivels
Cantidad de eslabones giratorios
Numero di tornichetti
Anzahl der Wirbel

Homologué pour le travail à proximité d'arêtes vives
Approved for work near sharp edges
Homologado para trabajo cerca de aristas vivas
Omologato per lavoro in prossimità di spigoli vivi
Zugelassen für Arbeiten in der Nähe scharfer Kanten